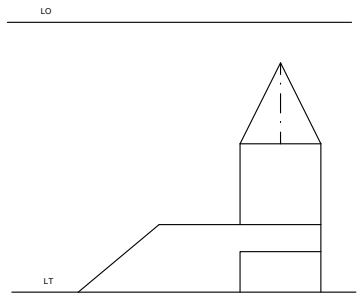
LO
LT

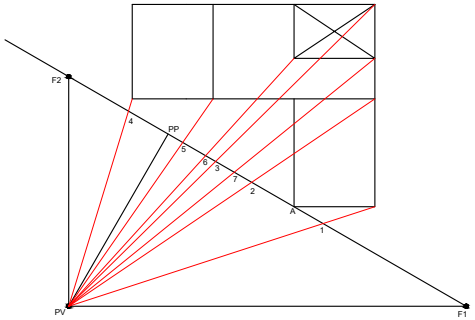
F2
4
PP
5
6
3
7
2
A
1
PV
F1

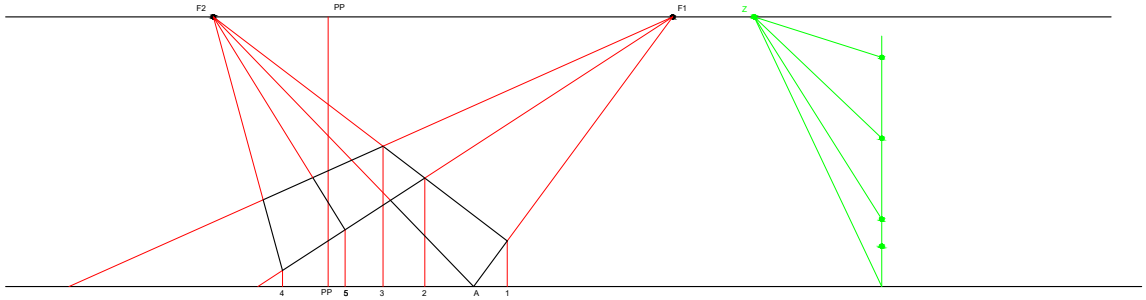
F2
PP
F1
Z
4
PP
5
3
2
A
1

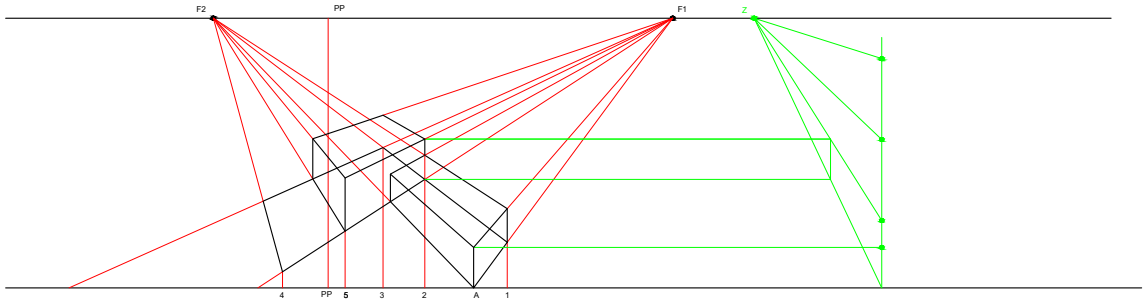
F2
PP
F1
Z
4
PP
5
3
2
A
1

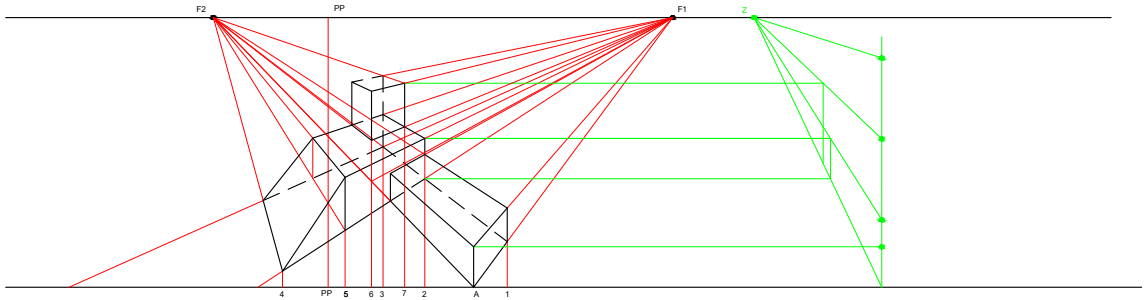
F2
PP
F1
Z
4
PP
5
6
3
7
2
A
1

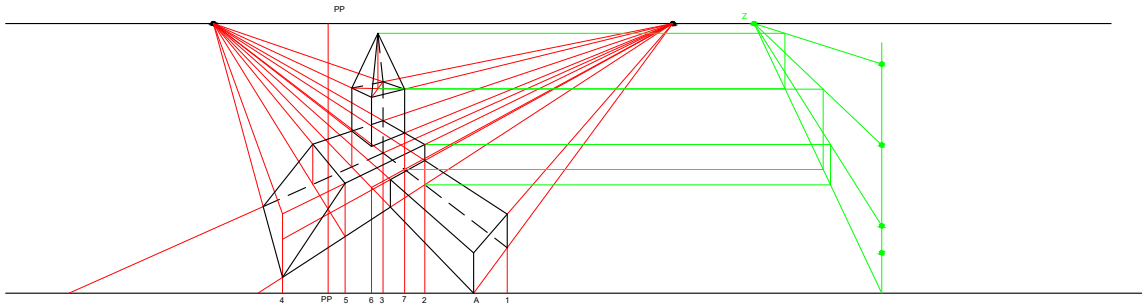
PP
Z
4
PP
5
6
3
7
2
A
1